AKTION SPÜLMASCHINEN
gültig November – Dezember 2026

MF CLEAN HYGIENEMANAGEMENT GmbH

Krupps gewerbliche Gläser- & Geschirrspülmaschinen

BEZEICHNUNG	ART. NR.
Haubenspülmaschine CH100 + Digital Panel mit Spülmittel- & Klarspüldosiergerät inkl. 2 Gläserkörbe 500x500mm, 1 Tellerkorb 500x500mm, 1 Besteckhalter klein	**CH100**

Technische Daten:

Betriebsspannung:	400V 3N / 50Hz
Spülzyklusdauer:	60/90/120/240 sec.
Stundenleistung:	60 Körbe / Stunde
Einschubhöhe Gläser:	390mm
Einschubhöhe Teller:	415mm
Waschpumpe:	0,9kW
Gesamtleistung:	6,52kW
Korbgröße:	500 x 500mm
Abmaße (HxBxT):	1435/1900 x 620 x 770mm



~~**statt € 6.000,00 / Stk.**~~

um € 3.890,00 / Stk.
inkl. Einbau- & Aufstellkosten
im Umkreis von 150km

um € 3.633,00 / Stk.
ohne Einbau- & Aufstellkosten
zzgl. Versandkosten

Strom- & Wasseranschluss müssen in unmittelbarer Nähe (max. 80cm vom Spüler entfernt) vorhanden sein, wir verlegen / verlängern oder verkürzen keine Rohre und Leitungen.

Die Dosiermenge der Reinigungsmittel, abhängig von der Wasserhärte vor Ort und Geräte-einschulung erfolgt durch Personal von MF Clean.

Die Stärken der KRUPPS CUBE LINE CH100Wash

- ✧ Display mit Anzeige von Temperaturen und gewähltem Spülprogramm
- ✧ 4 anpassbare voreingestellte Spülprogramme und automatischer Ablaufzyklus
- ✧ Smart Start-Taste, Selbstdiagnosesystem
- ✧ Geplante Wartung Warnung
- ✧ Einstellung und Kontrolle der Spül- und Nachspülungstemperaturen
- ✧ Einstellbare Thermostop-Funktion, die bessere Ergebnisse garantiert
- ✧ Zusätzlicher automatischer Nachspülgang
- ✧ Einstellbare Ablauf- und Nachspülzeit
- ✧ Serienmäßig eingebautes Spülmittel- und Klarspülerdosiergerät





Abmaße Spüler

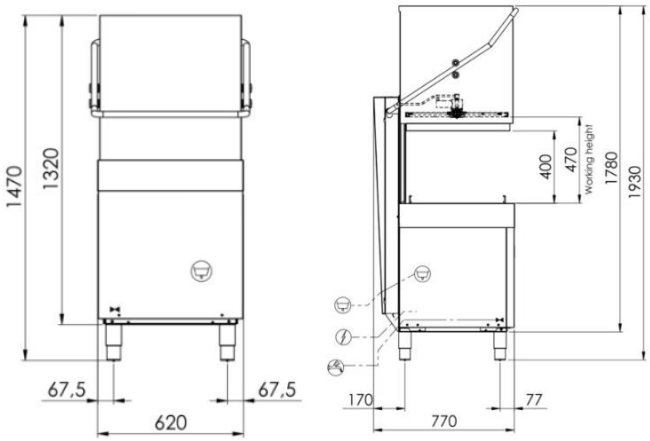

Verkaufskonditionen

- *die genannten Einbaupreise gelten für einen Umkreis bis zu 150 km Entfernung von 4846 Redlham, darüber fallen € 50,00 Zusatzgebühren an*
- *Preise ab Werk Redlham, Lieferung frei Haus ab Warenwert netto € 155,00*
- *Versandkosten € 50,00 für Spüler ohne Einbau durch MF-Clean*
- *Garantie & Gewährleistung 12 Monate ab Rechnungsdatum, außer auf Verschleißteile*

MF CLEAN HYGIENEMANAGEMENT GMBH, Gewerbepark Ost 10, 4846 Redlham/Austri
T: +43 (0) 7673/75222, F: +43 (0) 7673/75222-20, M: office@mf-clean.at, W: **mf-clean.at**

Preise exkl. MwSt.

AKTION SPÜLMASCHINEN
gültig Juli – Oktober 2026

MF CLEAN HYGIENEMANAGEMENT GmbH

Spülmaschinenreiniger, BWT Entkalkungsanlage

Wash & Gastro GGR10 Gläser- & Geschirrreiniger

Art. Nr.: MX10 **Gebinde: 10lt. (12kg) Kanister**

reinigt das Spülgut hygienisch einwandfrei, auch hartnäckige Verschmutzungen wie zB Kaffee- & Teerückstände.



- verhindert den Aufbau von Stärkebelägen und Kalkablagerungen
- chlorfrei
- NICHT für Aluminium, Kupfer und Buntmetall-Legierungen geeignet

~~statt € 51,30 / Kan.~~
€ 43,50 / Kan.

Art. Nr.: MX10/25 **Gebinde: 20lt. (24kg) Kanister**

~~statt € 98,40 / Kan.~~
€ 83,60 / Kan.

Wash & Gastro KS30 Glanztrockner sauer

Art. Nr.: MX30 **Gebinde: 10lt. (12kg) Kanister**

hochwirksamer saurer Klarspüler für sämtliches Spülgut und alle Wasserhärten geeignet.



- sorgt für schnelle Trocknung und ein streifen- und fleckenfreies Spülgut
- sehr gute Netzfähigkeit

~~statt € 59,50 / Kan.~~
€ 49,80 / Kan.

LUVA GSM Strip+ MF-18 Spülmaschinen Pfleger & Entkalker

Art. Nr.: MX18 **Gebinde: 5lt. Kanister**

Zur Pflege und Entkalkung von gewerblichen Spülmaschinen



- entfernt mineralische Verkrustungen und Kalkablagerungen
- wirkt schnell und intensiv
- frei von Salzsäure und Chloriden

~~statt € 49,70 / Kan.~~
um € 39,40 / Kan.

BWT bestclear 2XL Komplettsystem

Art. Nr.: 812332XL **Gebinde: Set**

Bestehend aus: Filterkerze 9720lt. bei 10 °dKH, Spültechnik-Anschluss-Set und Aquameter mit LCD-Display

- Teilentsalzung für kompakte Gastro-Spülmaschinen
- Empfohlen ab einer Wasserhärte von 12°dKH
- für strahlend, saubere Gläser und perfekt gereinigtes Geschirr



Komplettsystem inkl. Einbau **€ 499,00 / Set**
Komplettsystem ohne Einbau (durch Kunde) **€ 410,50 / Set**

~~BWT bestclear 2XL Wechselkartusche~~

Art. Nr.: 812332 **Gebinde: Stück**

Kartusche inkl. Tausch **€ 237,10 / Stk.**
Kartusche ohne Tausch (durch Kunde) **€ 201,40 / Stk.**

Einbau und Tausch erfolgt durch Techniker MF-Clean

Die Vorteile von MF-Clean:

- **Regionalität:** schnelle Reaktionszeiten und eine persönliche Betreuung.
- **Ersatzteillager vorhanden:** schneller Zugriff auf Ersatzteile, was Reparaturen effizienter macht.
- **Ansprechperson:** Eine feste Kontaktperson sorgt für eine klare Kommunikation und individuelle Betreuung.
- **Techniker für Reparaturen:** fachkundiger Techniker kümmert sich direkt vor Ort um Reparaturen, was die Qualität und Zuverlässigkeit erhöht.